S_Cal EVO Bluetooth® EG

Spezialmessschieber zur Messung von Außennuten

IP67

Built-in Bluetooth® SMART

- ✔ Datenübertragung via Bluetooth® Smart
- ✔ Wasser- und kühlmittelfest, Schutzart IP67
- ✔ Personalisierbare Taste für wählbare Funktion
- ✔ Extra große LCD-Anzeige Ziffernhöhe 11,5 mm
- ✔ Absolutes System SIS:
  Automatisches Einschalten durch Bewegen des Schiebers
  Umschalten auf Sparmodus nach 20 min Inaktivität
  Speicherung der Position im Sparmodus
- ✔ Verstellgeschwindigkeit des Schiebers: max. 2.5m/sek.
- ✔ Mechanik aus rostfreiem Stahl, gehärtet und geschliffen
- ✔ Sehr bedienungsfreundlich dank seiner ergonomischen Messschiene

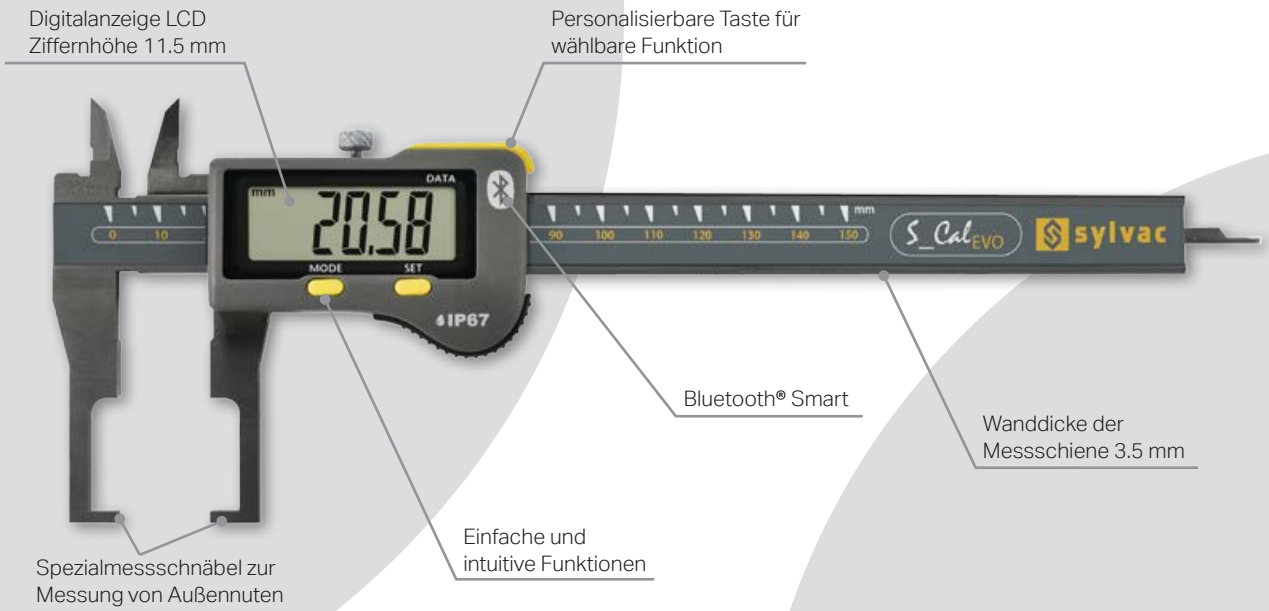

LIEFERUMFANG

S_CAL EVO Bluetooth® EG
Lieferumfang: Messschieber mit Spezialmessschnäbeln, Betriebsanleitung

Die Beschreibung zu Bluetooth® Smart finden Sie ab Seite A8.

Datenausgang Bluetooth®	Eigenschaften:
Bluetooth® SMART mit Dongle: 5031-3017	IP67 WATER RESISTANT SIS Smart Inductive System

ABMESSUNGEN

S_CAL EVO BT EG

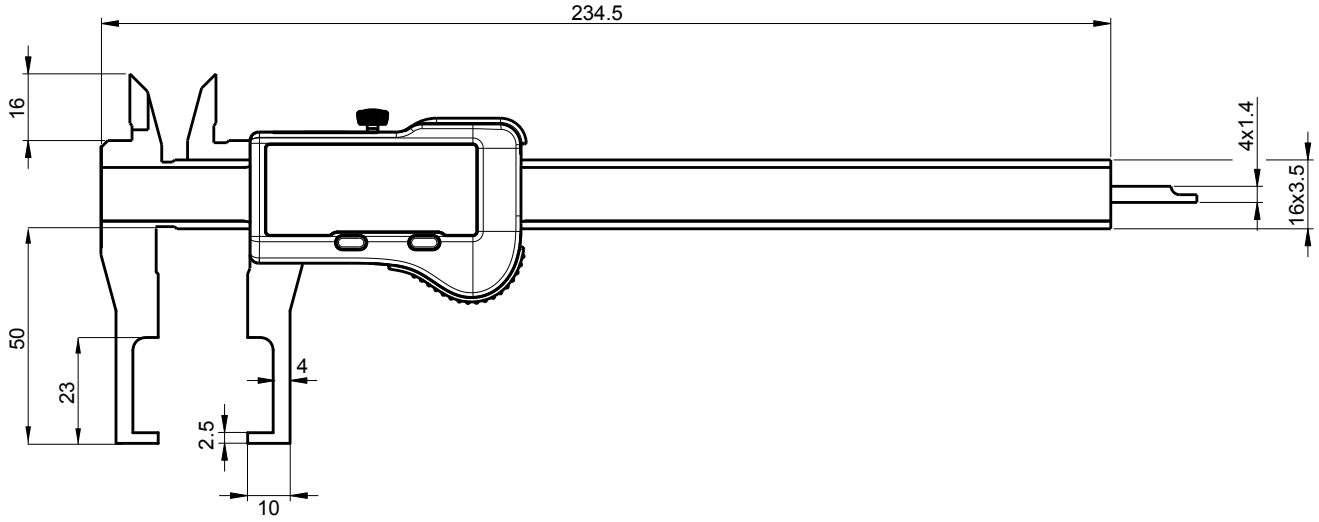

TECHNISCHE DATEN

Bestell-Nr.		2401-5010
Messbereich	mm	150
Auflösung	mm	0.01
Fehlergrenze[1]	µm	20
Schutzart nach IEC60529		IP67
Datenausgang		Bluetooth® Smart[2]
Standardfunktion		mm / inch, Nulleinstellung, Preset (max. 999.99), Hold, Data
Tiefenmaß		4 x 1.4 mm, eckig

[1] > 100 mm = 30 µm / DIN 862 [2] bis zu 8 Geräte pro Dongle