WASSER- &
KÜHLMITTELFEST

IP67

SWISS MADE

S_Cal PRO µm

- ✔ Wasser- und kühlmittelfest, Schutzart IP67 nach IEC 60529
- ✔ Automatisches Einschalten durch Bewegen des Schiebers, Umschalten auf Sparmodus nach 20 min Inaktivität, Speicherung der Position im Sparmodus (System SIS)
- ✔ Verstellgeschwindigkeit des Schiebers: max. 2.5m/sek.
- ✔ Mechanik aus rostfreiem Stahl, gehärtet und geschliffen
- ✔ Ausführung mit Antriebsrolle auf Anfrage
- ✔ Sehr bedienungsfreundlich
- ✔ **Auflösung 0,001 mm oder 0,0005"**
- ✔ **Wiederholbarkeit 4 µm**

Auflösung 1µ

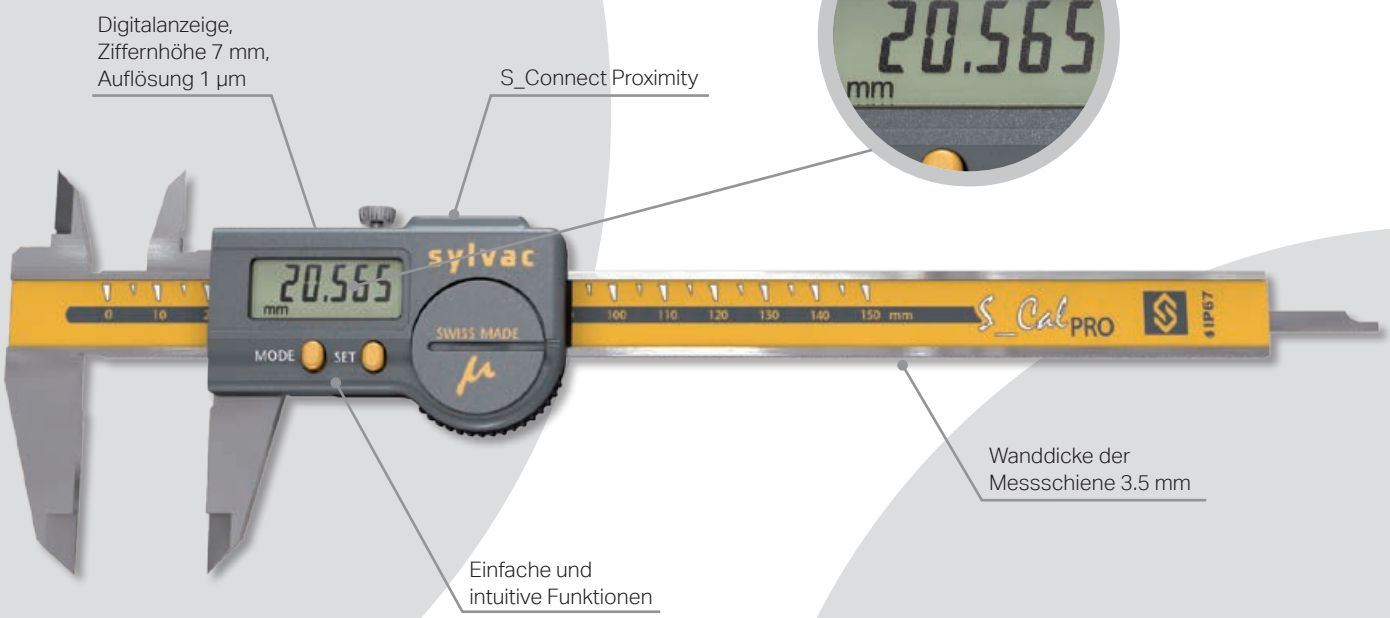

LIEFERUMFANG

S_CAL PRO µm
Lieferumfang: Messschieber, Betriebsanleitung, Prüfprotokoll

Datenkabel finden Sie ab Seite L6.

Datenausgang Proximity auf:		
RS232	USB	WiFi
Proximity: 5001-3501	Proximity: 5001-3036	Proximity: 5001-3322

Eigenschaften:
IP67 WATER RESISTANT · SIS Smart Inductive System

ABMESSUNGEN

S_CAL PRO µm

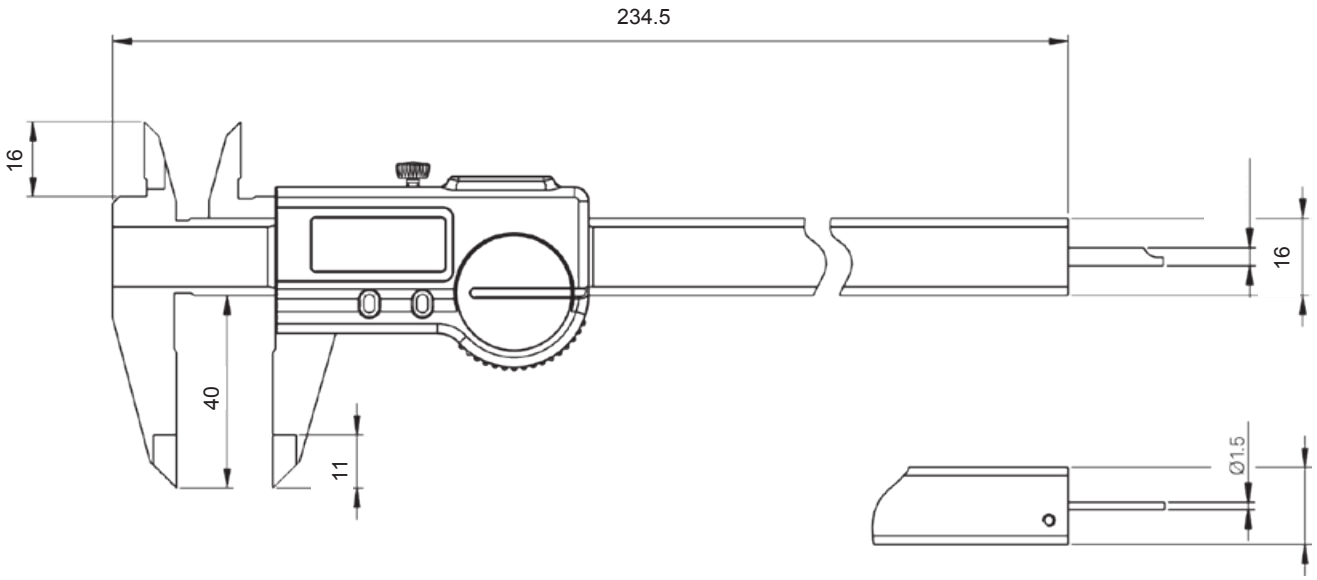

TECHNISCHE DATEN

Bestell-Nr.		2401-2225	2401-2226
Messbereich	mm	150	
Auflösung	mm	0.001	
Fehlergrenze [1]	µm	15	
Wiederholbarkeit	µm	4	
Schutzart nach IEC60529		IP67	
S_Connect: Proximity		USB / RS232 / Wireless	
Standardfunktionen		mm / inch, Nulleinstellung, Relativ- oder Absolut-Modus, Preset, Umkehrung der Messrichtung	
Tiefenmaß		4 x 1.4 mm, eckig	Ø 1.5 mm, rund

[1] > 100 mm = 30 µm / DIN 862